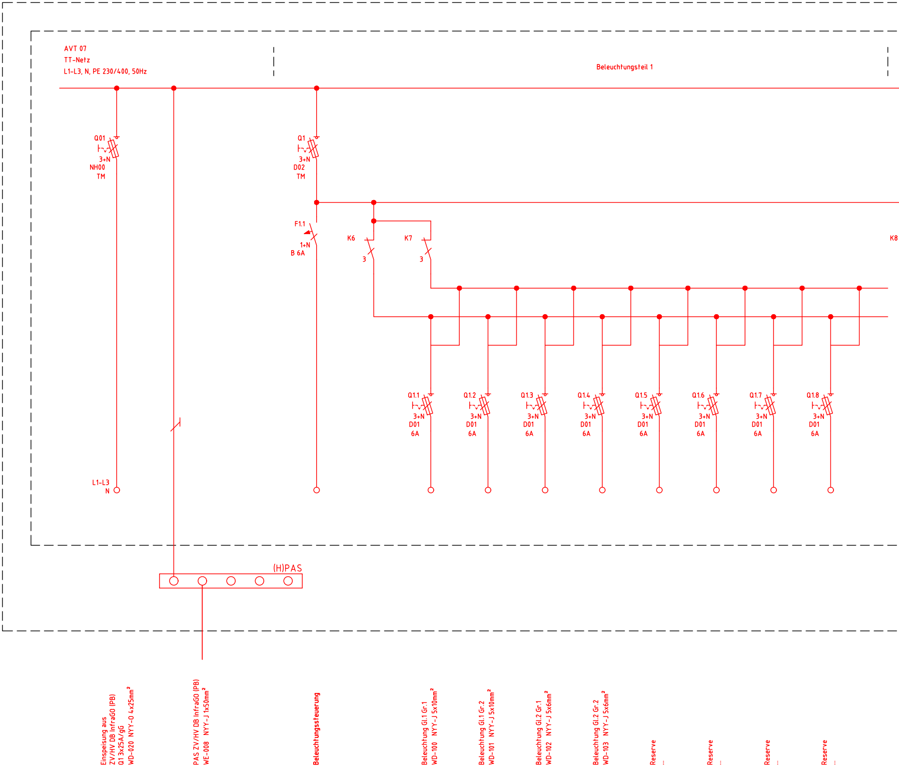
AVT 07
TT-Netz
L1-L3, N, PE 230/400, 50Hz
Beleuchtungsteil 1
Q01
3+N
NH00
TM
Q1
3+N
D02
TM
F1.1
1+N
B 6A
K6
3
K7
3
K8
Q1.1
3+N
D01
6A
Q1.2
3+N
D01
6A
Q1.3
3+N
D01
6A
Q1.4
3+N
D01
6A
Q1.5
3+N
D01
6A
Q1.6
3+N
D01
6A
Q1.7
3+N
D01
6A
Q1.8
3+N
D01
6A
L1-L3
N
(H)PAS
Einspeisung aus
ZV/HV DB InfraGO (PB)
Q1 3x25A/gG
WD-020 NYY-O 4x25mm²
PAS ZV/HV DB InfraGO (PB)
WE-008 NYY-J 1x50mm²
Beleuchtungssteuerung
Beleuchtung Gl.1 Gr.1
WD-100 NYY-J 5x10mm²
Beleuchtung Gl.1 Gr.2
WD-101 NYY-J 5x10mm²
Beleuchtung Gl.2 Gr.1
WD-102 NYY-J 5x6mm²
Beleuchtung Gl.2 Gr.2
WD-103 NYY-J 5x6mm²
Reserve
...
Reserve
...
Reserve
...
Reserve
...

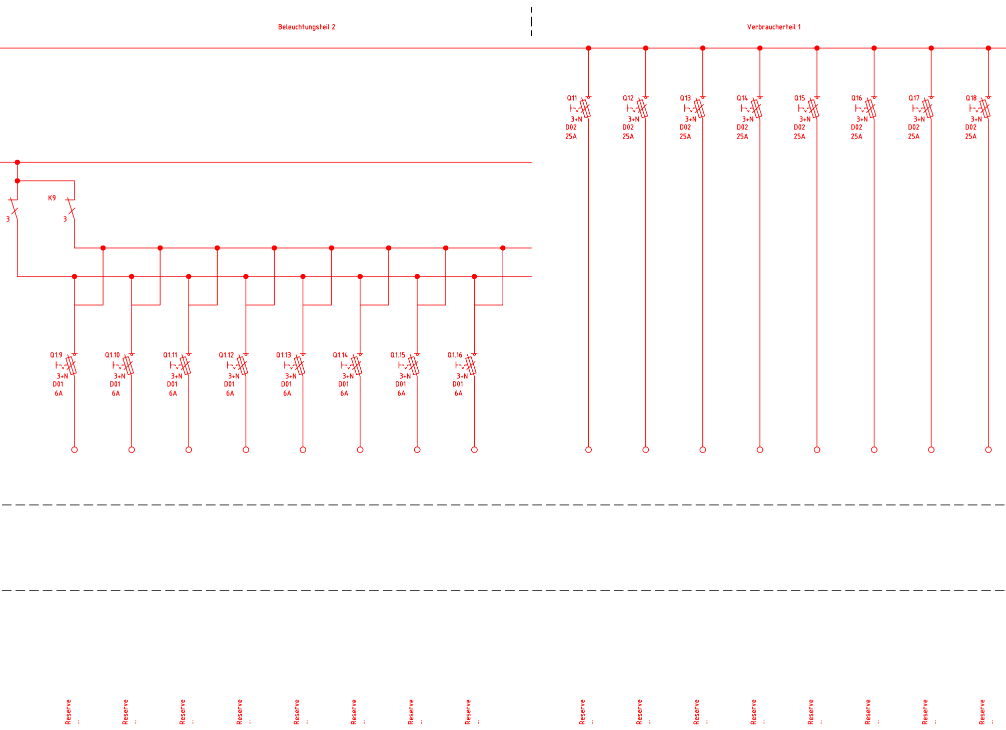
Beleuchtungsteil 2
Verbraucherteil 1
K9
3
3
Q1.9 3+N D01 6A
Q1.10 3+N D01 6A
Q1.11 3+N D01 6A
Q1.12 3+N D01 6A
Q1.13 3+N D01 6A
Q1.14 3+N D01 6A
Q1.15 3+N D01 6A
Q1.16 3+N D01 6A
Q11 3+N D02 25A
Q12 3+N D02 25A
Q13 3+N D02 25A
Q14 3+N D02 25A
Q15 3+N D02 25A
Q16 3+N D02 25A
Q17 3+N D02 25A
Q18 3+N D02 25A
Reserve …
Reserve …
Reserve …
Reserve …
Reserve …
Reserve …
Reserve …
Reserve …
Reserve …
Reserve …
Reserve …
Reserve …
Reserve …
Reserve …
Reserve …
Reserve …

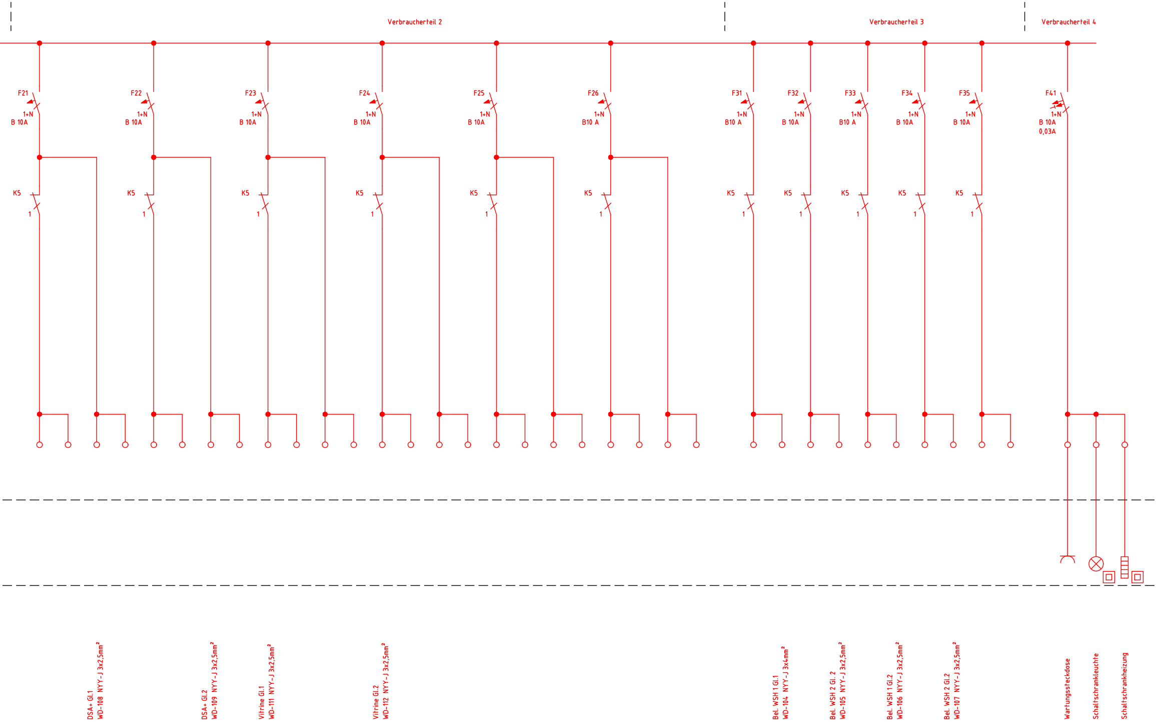
Verbraucherteil 2
Verbraucherteil 3
Verbraucherteil 4
F21
1+N
B 10A
F22
1+N
B 10A
F23
1+N
B 10A
F24
1+N
B 10A
F25
1+N
B 10A
F26
1+N
B10 A
F31
1+N
B10 A
F32
1+N
B 10A
F33
1+N
B10 A
F34
1+N
B 10A
F35
1+N
B 10A
F41
1+N
B 10A
0,03A
K5
1
K5
1
K5
1
K5
1
K5
1
K5
1
K5
1
K5
1
K5
1
K5
1
K5
1
DSA+ Gl.1
WD-108 NYY-J 3x2,5mm²
DSA+ Gl.2
WD-109 NYY-J 3x2,5mm²
Vitrine Gl.1
WD-111 NYY-J 3x2,5mm²
Vitrine Gl.2
WD-112 NYY-J 3x2,5mm²
Bel. WSH 1 Gl.1
WD-104 NYY-J 3x4mm²
Bel. WSH 2 Gl. 2
WD-105 NYY-J 3x2,5mm²
Bel. WSH 1 Gl.2
WD-106 NYY-J 3x2,5mm²
Bel. WSH 2 Gl.2
WD-107 NYY-J 3x2,5mm²
Wartungssteckdose
Schaltschrankleuchte
Schaltschrankheizung

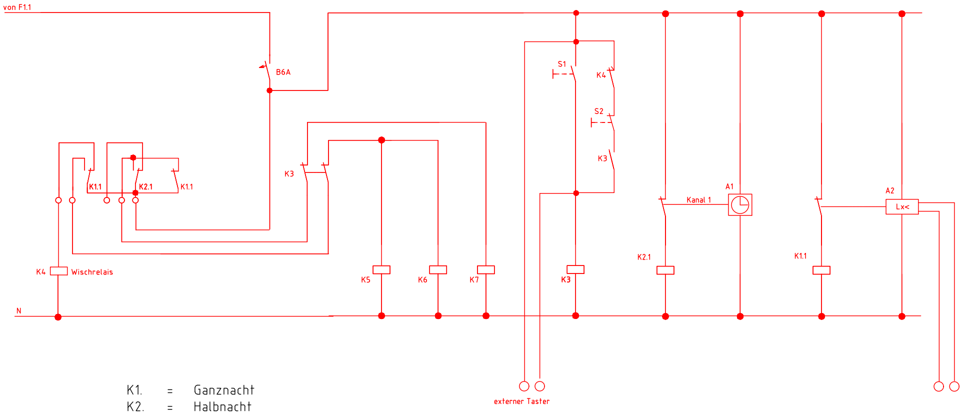
von F1.1
B6A
S1
K4
S2
K3
K1.1
K2.1
K1.1
K3
K4
Wischrelais
N
K5
K6
K7
K3
Kanal 1
A1
K2.1
A2
Lx<
K1.1
externer Taster
Lichtsensor
LM14
WD-110 NYY-O 3x2,5mm²

K1. = Ganznacht
K2. = Halbnacht
S1 = Hand “Ein”
S2 = Hand “Aus”

Legende:

Allpolige Trennung nur im TT-System erforderlich.

1) Einsatz und Koordination des SPD nach DIN VDE 0100-534.

Leitungsschutzschalter müssen ein Schaltvermögen von
10 kA, RCD eine Kurzschlussfestigkeit von 10 kA besitzen.

Optionaler Einsatz von RCDs oder RCBOs nach DIN VDE 0100-410.

Anschluss der Bahnsteigausstattung nach Ril 813.0440A02.

Index	Art der Änderung	Datum	Name	Unterschrift
_				
_				
_				
_				
_				
_				

Bauherr
DB Station&Service AG
Bahnhofsmanagement Braunschweig
Willi-Brandt-Platz 1
38102 Braunschweig

Bauherrenvertretung / Projektleitung
DB Station&Service AG
Regionalbereich Nord
Rundestr. 11
30161 Hannover

DB NETZE

Bautechnischer Prüfer gemäß VV BAU
bzw. Planprüfer gemäß VV BAU STE

Eisenbahn-Bundesamt (EBA)

Projekt

ZIP Verkehrsstation Geeste

Projekt-Nr.: G.011332051

Anlage 8.4.2.4.5

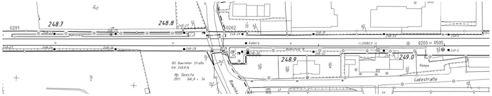
0201
248.7
248.8
0202
0203
0505
248.9
249.0
Bahnsteig
Bahnsteig B
Kamera
BÜ Bawinkler Straße
Km 248,836
Hp Geeste
2931 248,8 + 34
Bawinkler
Rampe
Ladestraße

Übersichtsplan (ohne Maßstab)

Planungsphase	Ausführungsplanung	Strecke	Hamm (Westf)- Emden Rbf	Maßstab		
				Bearbeitung CAD	Name(Druckschrift)	Datum
Planinhalt	UV DB InfraGO PB (AVT07)	Strecken-Nr.	2931			
Planart	Stromlaufplan	Stations-km	248,8	gez.	Schmid	18.07.25
Plannummer	T401_404000_B14-.000_PFS_---_--_005_-_F	Bahnhofs-Nr.	2028	gepr.	Schickel	18.07.25

Planersteller

SWECO
Sweco GmbH
Baseler Str. 10
60329 Frankfurt am Main

Michael Göttling — 18.07.2025
Name (Druckschrift) — Datum — Unterschrift

Bauvorlageberechtigter (BVB) gemäß VV BAU / VV BAU-STE
Freigabe der Ausführungsunterlagen gemäß Freigabeschreiben
vom ____ Freigabe Nr. ____

Name (Druckschrift) — Datum — Unterschrift

Projektverantwortlicher
als Vertreter der Eisenbahnen des Bundes (EdB)

DB NETZE

Name (Druckschrift) — Datum — Unterschrift

Planersteller
Plan gleichgestellt mit Freigabe-Nr. ____
des Bauvorlageberechtigten vom ____

Name (Druckschrift) — Datum — Unterschrift

Die Übereinstimmung mit der Bauausführung wird bestätigt

Auftragnehmer

Name (Druckschrift) — Datum — Unterschrift

Bauüberwacher Bahn (BÜB) gemäß VV BAU/VV BAU-STE

Name (Druckschrift) — Datum — Unterschrift